## PRZEKRÓJ POPRZECZNY 1:10
WYMIARY W cm

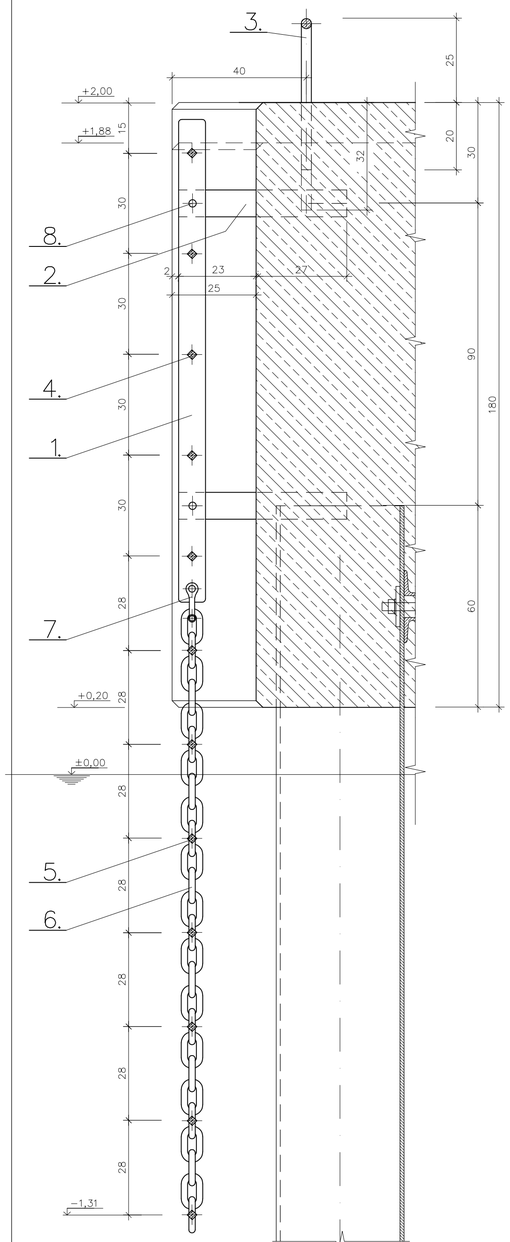


## WIDOK OD STRONY WODY 1:10
WYMIARY W cm

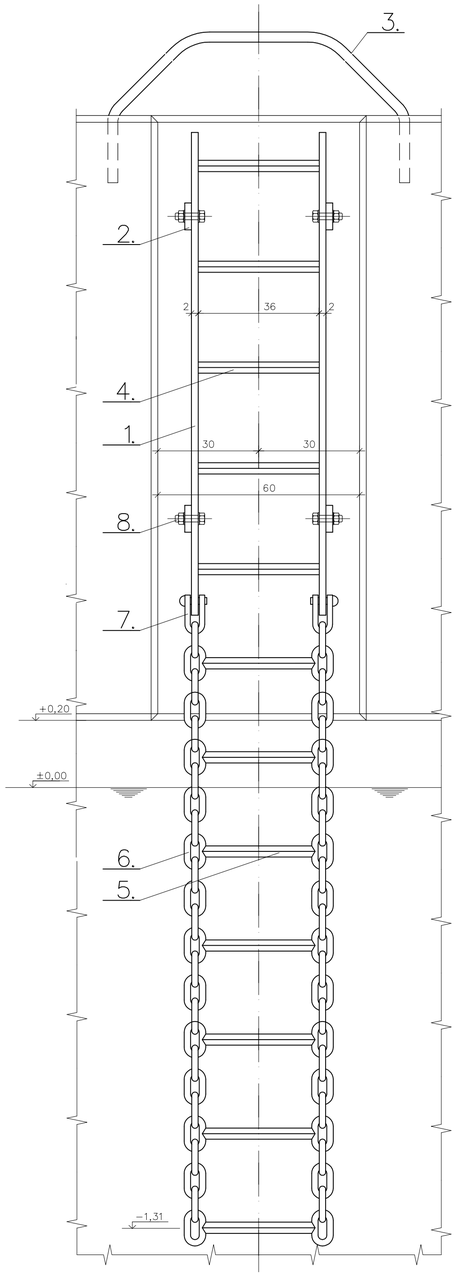


## RZUT POZIOMY 1:10
WYMIARY W cm

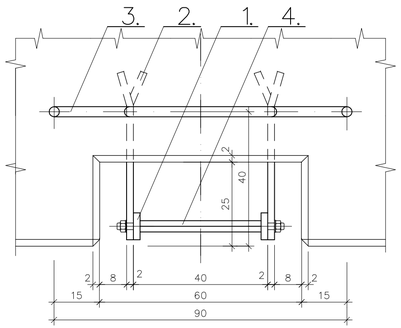


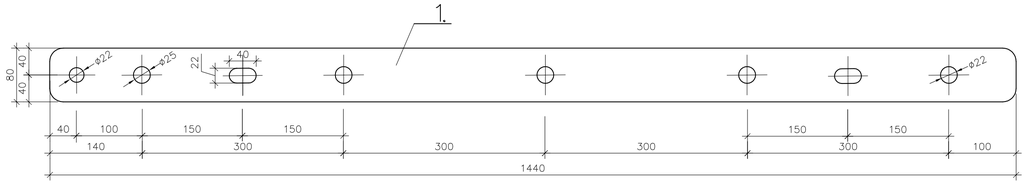


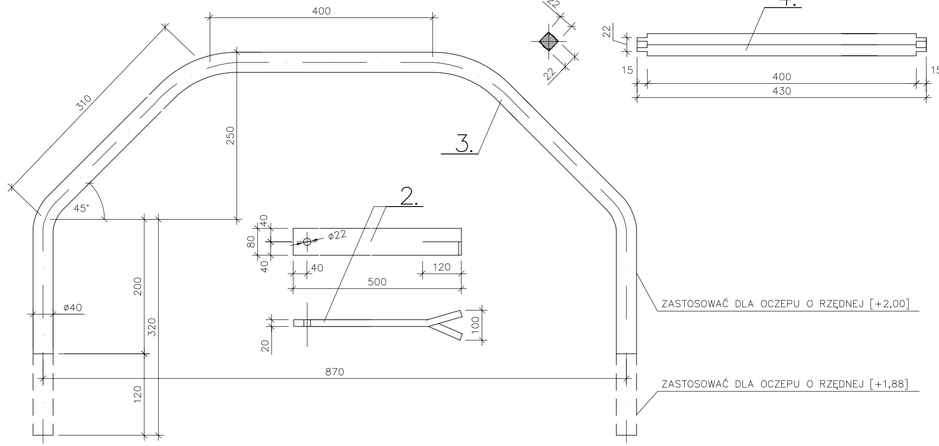


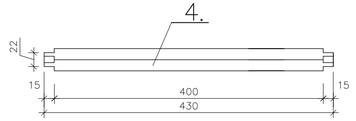


## SZCZEGÓŁ ZAMOCOWANIA SZAKLI I SZCZEBLA
1:2
WYMIARY W mm

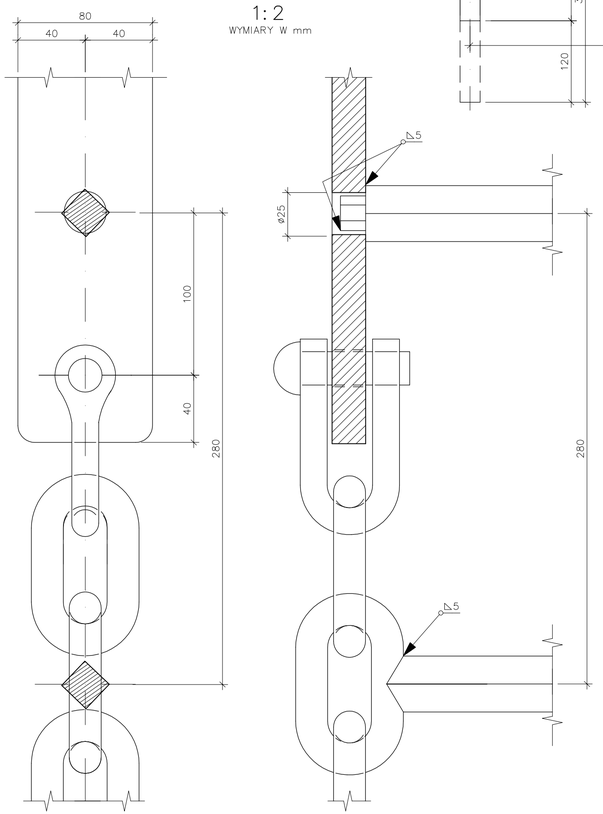


## ZESTAWIENIE STALI DLA JEDNEJ DRABINKI

| NR | PROFIL | DŁUGOŚĆ 1 SZTUKI | MASA | MASA 1 SZTUKI | ILOŚĆ | MASA ŁĄCZNA |
|---|---|---|---|---|---|---|
| | mm | mm | kg/m | kg | sztuki | kg |
| 1 | PŁASKOWNIK 80x20 | 1440 | 12,60 | 18,14 | 2 | 36,3 |
| 2 | PŁASKOWNIK 80x20 | 500 | 12,60 | 6,30 | 4 | 25,2 |
| 3 | PRĘT ø40 | 1660 | 9,87 | 16,38 | 1 | 16,4 |
| 4 | PRĘT 22x22 | 430 | 3,80 | 1,63 | 5 | 8,2 |
| 5 | PRĘT 22x22 | 400 | 3,80 | 1,52 | 7 | 10,6 |
| 6 | ŁAŃCUCH TECHNICZNY K−16 | 1900 | 5,80 | 11,02 | 2 | 22,0 |
| 7 | SZAKLA PODŁUŻNA M−DW 1,6 | | | 0,60 | 2 | 1,2 |
| 8 | ŚRUBA M20+NAKR.+2xPODKŁ.OKR. | 65 | | 0,32 | 4 | 1,3 |
| | | | | | RAZEM | 121,2 |

WYKONAĆ 2 SZTUKI

STAL St3S
ELEKTRODY ER 146
KLASA WADLIWOŚCI ZŁĄCZY SPAWANYCH W2

UWAGA:
1. OSTRE KRAWĘDZIE STĘPIĆ
2. DRABINKĘ POMALOWAĆ WG OPISU TECHNICZNEGO.


redan
BIURO PROJEKTOWO−INŻYNIERSKIE sp.z o.o.
UL. JAGIELLOŃSKA 69, 70−382 SZCZECIN
TEL./FAX (091) 462 40 91


NAZWA INWESTYCJI
Remont i przebudowa nabrzeża Bulwar Gdyński-projekt zamienny do decyzji o pozwoleniu na budowę nr 42/2007

ADRES INWESTYCJI
Bulwar Gdyński ul.Zbożowa ,ul.Wendy w Szczecinie (dz.nr 5/10, 2 obr.1085, dz.nr 5/1, 3/1 obr.1083)

INWESTOR
Zakład Usług Komunalnych
ul. Ku Słońcu 125A
71-080 Szczecin

TYTUŁ RYSUNKU:
KONSTRUKCJA DRABINKI WEJŚCIOWEJ (RZĘDNA OCZEPU +2,0m)

PROJEKTOWAŁ:
mgr inż. Feliks Zjawin
upr. bud. Nr 7/Szr/91
w specjalności: proj. bud. hydrotechniczne

| | | |
|---|---|---|
| BRANŻA: | HYDROTECHNICZNA | |
| FAZA: | PROJEKT WYKONAWCZY | |
| SKALA: 1:10 | DATA: Październik 2009 | NR.RYS. 10 |


PRAWA AUTORSKIE ZASTRZEŻONE.
PROJEKT TEN JEST CHRONIONY PRAWEM ZGODNIE Z USTAWĄ O PRAWIE AUTORSKIM. KOPIOWANIE, POWIELANIE, ODSTĘPOWANIE I DOKONYWANIE ZMIAN BEZ ZGODY AUTORA JEST ZABRONIONE I PODLEGA KARZE.